卷　首　语

首先很感谢您选用复盛牌往复式空气压缩机,希望它能够顺利地在您的生产在线有所贡献.

虽然在出厂前均经过严密的检验与测试,但为了确保空压机能安全、可靠地运转,保持其耐久,所以在使用之前,请您在百忙之中一定要抽出一些时间,详细阅读本使用说明书,虽然有未尽之处,可它还是能给您很多帮助.预先提醒您防止一些使用后可能出现的问题.

如对本说明书的内容有不解之处,请您与本公司或就近营业单位联络,我们一定竭诚为您服务.

祝您

健康

复盛实业(上海)有限公司

声明：本公司对产品享有设计变更权，不负责对已出厂产品进行相应修改的改进之义务。以后可能会对某些产品的规格或零件作修改，恕不另行通知。

目　录

卷　首　语
安全要求说明…… 2
空气压缩机使用前请详读下列事项…… 4
一 .当您接到空气压缩机时请检查下列各项…… 4
二 .空气压缩机、电机之安装及准备…… 4
(A) 放置空气压缩机场所之选择
(B) 电机皮带之安装及调整.
(C) 配线
(D) 润滑油
三 .运转前请检查下列各项…… 7
四 .开始运转时注意事项…… 7
五 .压力控制系统的调整…… 8
(A)气控之制压阀的调整
(B)电控之压力开关的调整
(C)气、电双控型
六.安全阀…… 12
七.电机维修及制造编号…… 12
八.定期检查及保养事项…… 19
九.日常较易发生之故障现象、原因及排除对策表…… 20
十 .如何认购零件…… 23
(一)写出零件编号:(请参考后附之零件分解图)
(二)示例
复盛牌单级风冷式空气压缩机技术参数…… 24
复盛牌双级风冷式空气压缩机技术参数…… 25
机体组立分解图…… 26

安全要求说明

开车

①除去所有为安全维护而安装的维修附件及维修用标志牌。

②盘车至少一圈以确保无机械干涉。

③打开并再次关闭排污阀。

④检查并确定所有安全保护装置均处于合适的操作状态。

⑤空气压缩机的最高允许使用环境温度为 40℃。

⑥空气压缩机在移动前应对储气罐减压，开机前应将空气压缩机摆放稳定，固定脚轮以防振动引起机器位移。

维护

①所有的维修工作均应停车释放压力后进行，空气压缩机曲轴箱至少应在停车 15min 后才能打开。

②维修空气压缩机时应在起动装置上设一标志牌，其上注明“警告 !正在检修 ,严禁开车”。同时还应采取措施将空压机断路，以避免因疏忽或意外而起动空压机。

a.拉掉保险丝并锁闭保险丝盒盖。

b.断开电动机电源线。

③空气压缩机的安全阀每年至少校验一次，压力表应按计量部门规定的期限校验，压力调节器（制压阀、压力开

关）、电磁开关也应定期进行检查，以确保它们处于正常工作状态。

④所有防护罩、警告标志等安全防护装置应定期检查。

⑤空压机储气罐应定期做耐压试验，检验周期 10 年至少一次。

⑥定期清洗空压机各部件时，任何情况下均不应用易挥发性易燃清洗剂，或对人体有害的清洗剂来清洗，清洗完成后，所有部件应漂洗吹干。

空气压缩机使用前请详读下列事项:

一. 当您接到空气压缩机时请检查下列各项：

1.检查空气压缩机与您订购的型式、规格是否一致。

2. 是否在运输过程中受到污损。

3. 随机档(使用说明书、保证书、压力容器合格证)是否齐全.

如有上述情形请于一星期内,向出售该机器之商家接洽，它将会给您圆满的答复。

二 空气压缩机电机之安装及准备

(A) 放置空气压缩机场所的选择：

1. 空气清洁，通风良好的地方可延长机器的寿命，降低能耗。

2. 光线充足，预留保养的空间，定期检查机器的油位，并保持空气滤清器的清洁。

3.机器须放置水平，皮带侧应向墙壁，但不可过于靠近，以免影响风扇的冷却效果（应与墙壁留有 30 公分以上间隙）。

（B） 电机皮带之安装及调整

1. 当您自购电机装配时，请购买和空气压缩机功率匹配的电机。

2 装入三角皮带时 ,请注意下图所示之要点：

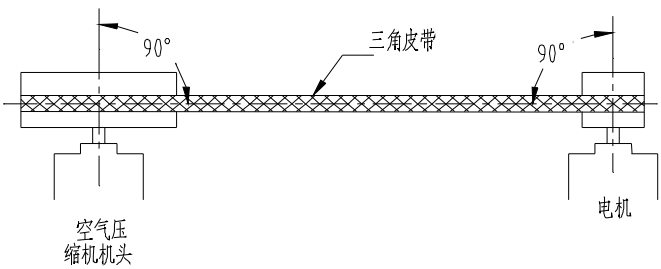

3. 请适当调整皮带之松紧度，其方法如图所示，在两皮带轮之中点施力 （约 3~4.5kg）时，三角皮带比原来高度低 10~15mm 为宜。

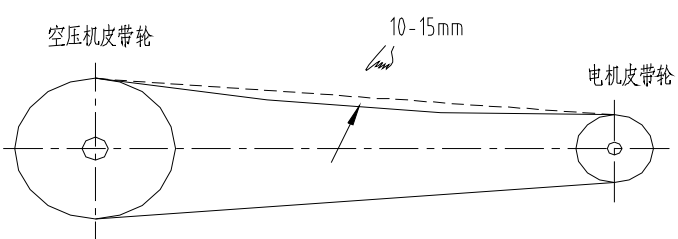

若 ①三角皮带过紧会增加电机负荷，电机容易发热、耗电，皮带张力过大容易断裂。

②三角皮带过松，则容易造成皮带打滑而产生高热，损毁皮带，且使空气压缩机转数不能稳定。

注意：调整时，请务必保证电机皮带轮外侧面和空压机皮带轮外侧面在同一平面内。

（C）配线

1. 电源线，请采用橡胶电缆线，电缆线须可靠接地。

2. 送电前请检视电源的电流和电压必须与电机之规定相同。

注:须在电源上使用与电机规格匹配的空气开关或熔丝,进一步保护电机。

(D) 润滑油

1.请选用复盛空压机专用机油。

2 .油面请保持在观油镜两红标线之间或红圈之上、下缘间。如图所示：

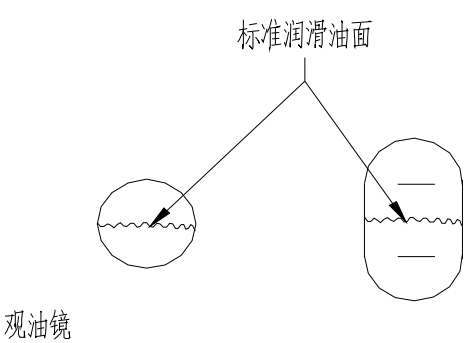

①油量太少将妨碍机器的正常运转，甚至于造成烧毁。

②若油量过多则造成无谓的浪费，且使排气阀积碳而影响整机的效率和寿命

③请注意在空气压缩机停转状态下更换或添加润滑油。

④请注意机油之质量（如机油之清洁及粘度），并及时予以更换.

三 运转前请检查下列各事项

1. 检查各部分螺丝或螺母有无松动现象

2. 皮带之松紧是否适度。

3. 管路是否正常。

4. 润滑油面是否适当。

5. 电线及电器开关是否合乎规定，接线是否正确、牢靠。

6. 电源之电压是否正确。

7. 空气压缩机皮带轮是否可轻易用手转动（检查时须停机注意安全）。

四 .开始运转时注意事项

1. 以上各点检查完毕后，将排气球阀全开，然后按下起动按钮，使机器在无负荷状态下运转，这样可以增加空压机及电机的寿命。

2. 检查运转方向是否和皮带防护罩上指示相同。三相电机可通过更换三条电源线中的任意两条来变更转向。
3. 起动后约五分钟左右，若没有异声，则将球阀关闭，使储气罐中之压力渐次升高到达预定的压力，再进行保护功能测试。

4. 保护功能测试

4.1 气控。当气体压力达到设定压力后,制压阀动作，气体推动卸荷机构打开，使压缩机在无负荷状态下工作，此时电机仍然运转。

4.2 电控。当气体压力达到设定压力后,压力开关动作切断电源，电机停止转动，当到达压力下限后压力开关闭合，电源接通，电机继续运转。

5. 机器不宜频繁启动，每小时不应超过 10 次，以免引起电器故障。

6. 严禁接触传动部分以免伤害。

五 .压力控制系统的调整

A．气控之制压阀之调整(在空气桶上贴有详细说明):

想调整设定压力时,(设定压力不可高于下列规定：低压型 0.7Mpa,高压型 1.20Mpa).请依下法调整:

1．调整使用压力:

① 松驰 [上部固定螺帽 4]．

② 旋转 [压力调整螺帽 2]．顺时针方向增压 .反时针方向减压，

③ 锁紧 [上部固定螺帽 4]．

2. 调整压差:

① 松驰 [下部固定螺帽 5].

② 旋转 [压差调整螺帽 3]顺时针方向时,压差增加,反时针方向时,压差减小.(压差围为 0.05~0.1Mpa).

③ 锁紧 [下部固定螺帽 5].

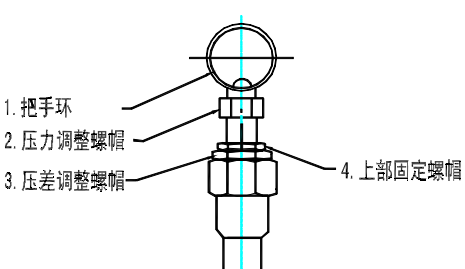

制压阀

3. 压力的有效调整范围

低压型 0.5~0.7Mpa, 高压型 0.8~1.2MPa

B. 电控之压力开关调整

压力开关在出厂前已调好，请勿打开盒盖自行调节以至造成压力开关损坏。

1. 若需调整，请按下图进行。

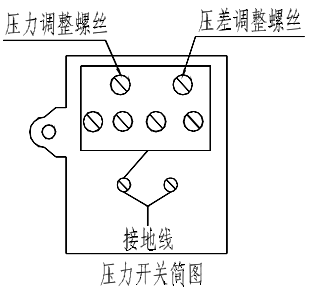

压力开关简图

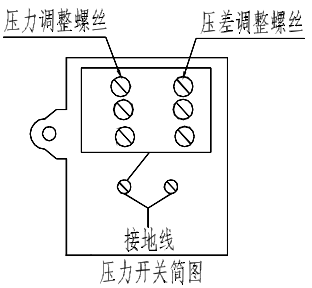

压力开关简图

1.2MPa　　0.7MPa

说明：

① 按顺时针方向旋转压力调整螺丝则增高使用压力；

② 按顺时针方向旋转压差调整螺丝则增高压差；

③ 压差调整范围：低压型 0.2~0.3Mpa

高压型 0.2~0.5Mpa。

注：压力调整请勿低于 0.2MPa，否则将会引起机器故障。

2．配线

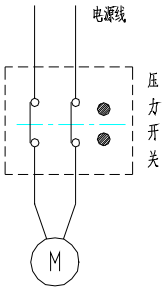

单相电机接线图

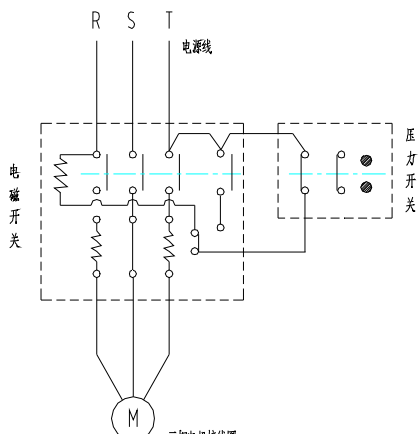

三相电机接线图

说明：

① 单相接线法适用于 0.75KW（含）以下的空压机。电机功率在 1.5KW（含）以上，必须使用电磁开关来保护电机及压力开关。

② 建议在电源在线使用与电机规格匹配的空气开关或熔丝，进一步保护电机。

③ 电源线不要太长，防止电压下降过多使电机电流增大，造成电磁开关保护停机或烧毁电机。

④ 如使用非本公司指定的压力开关及电磁开关而造成损害，本公司概不予负责。

C.气、电双控型（如： TA-125）

① 切换手柄水平向右为全自动。

② 将切换手柄垂直方向为半自动。

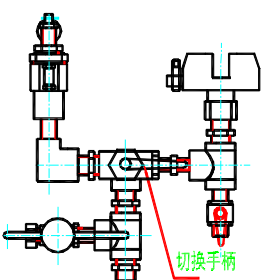

六 .安全阀

安全阀在出厂之前泄放压力就已设定了，请勿任意调动。您需要更改安全阀成较高或较低之设定压力时，请联络本公司之修护单位为您服务。

七 .电机维修及制造编号

1.应检查电机铭牌和空压机上的铭牌功率是否一致，一致为正确。

2.电机表面应保持清洁，进风口不应受尘土纤维的阻碍。

3.保证电机在运行过程中的润滑，一般运行 5000小时左右应补充或更换润滑脂。

4.运行过程中发现轴承过热或润滑脂变质时，应及时更换润滑脂。

5.当轴承寿命终了时，电机运行时的振动及噪声将明显增大，即应更换轴承。

6.电机制造编号如下要求：

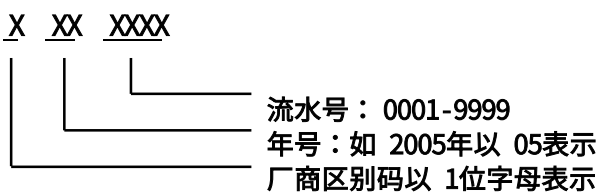

常见故障分析与排除办法表

问题名称	现象	产生主要原因	排除办法和处理意见
超载烧包	整个线包颜色变黑、包绑带裂、严重时槽楔发黑、绝缘纸冒泡、线包	1.负载电流超出铭牌标定技术数据要求。 2.电压过低	用户使用不当，不负责三包。

	烧坏崩裂		
缺相烧包	线包中一相或两相变黑，烧坏	电源问题：如熔断器、继电器坏等用户其它设备故障或接线不正确造成。	用户电源、接线问题引起故障，不负责三包。
对地 对地	电机内部受潮、进水或自行拆装造成严重磕碰、导致绝缘电阻为零兆欧。	用户使用过程中，存放、保管不善，或使用不合理造成。	用户使用不当，不负责三包
	线包无颜色变化绝缘电阻为零兆欧。产生部位：槽内和槽口，镗内有异物，大盖挤破引线等。	线包绝缘质量不好或漆包线质量不好引起 V波形圈坏，螺栓掉进电机内部，引线排列不好。	质量问题，负责三包
匝间、相间	线包颜色无明显变化，匝与匝或相与相之间，有两匝或多匝线绝缘受损造成短路	线包匝、相间处绝缘较差，漆包线质量不好引起	质量问题，负责三包
扫镗	定、转子实	断轴、轴承坏、	质量问题，负

	擦，扫镗烧包	轴承档细、轴承室大、大盖止口小、壳止口大或椭圆。	责三包
轴承问题	轴承杂音	皮带过紧、不同心或不平衡。油脂不清洁、粉尘污染造成	要求用户及时调整，进行2000小时内出现故障我公司负责
		轴承进水	用户负责
	轴承坏	轴承质量问题	质量问题负责三包
轴承问题	轴承过热 轴承过热	轴承损坏	更换轴承
		皮带过紧、不同心或不平衡	要求用户及时调整
		电机两侧端盖或轴承盖未上紧	将端盖轴承盖按止口装进、装正拧紧螺栓或螺钉
		轴承室或轴磨损严重	更换端盖或转子
		润滑脂品质不好或填充量不当	更换润滑脂、填充量不超过轴承容积的70%
定子问题	1.定子转：内部引线和接线盒错位 2.定子移位	未装顶丝、顶丝不到位、未打顶丝孔或机壳内镗大	质量问题，负责三包

转子问题	1.转子轴与铁芯移位 2.转子发热 3.平衡垫掉或铆固不牢	轴铁芯档尺寸小转子铸铝品质差平衡垫铆固问题	质量问题，负责三包
断轴	1.轴承内侧轴肩部位较多 2.轴承外侧，较少发生	电机在交变负荷、频繁正反转和负荷不稳定的情况容易断轴，另外，配套设备工装不平衡引起交变应力导致断轴。	使用不当造成，用户负责
轴弯	现象明显，轴身无磕碰和敲击痕迹	原因不明显	三包修理
		由于联轴器为紧配合，安装时敲打或磕碰造成	用户负责
轴窜	轴向窜动超差	波形圈开裂，另外与装配有关（允许 0.5-1mm 的窜量）	三包修理
轴跳	径向跳动超差	加长轴电机发生较多，主要与加工、装配、运输、磕碰有关。	三包修理
大盖	1.耳部裂 2.轴过孔蹭 3.轴丝松、断	装配时紧固螺丝受力不匀，轴过孔尺寸小紧固扭矩不合适。	三包修理

小盖	异响	小盖螺丝松，过孔尺寸小，蹭轴。	三包修理
出线盒	掉螺丝	接触面不平，紧固螺丝受力不匀。	及时安装螺栓
发热	反映发热	使用超负载，继续运行（频繁启动），现场污染严重，通风条件差，环境温度高	用户负责处理
		电源电压过低或过高	请用户及时调整电压
		单相运转	检查开关、熔丝、接触器、接线等，排除故障。
接线板	接线板裂	紧固力矩不合适	三包处理
	线鼻子松	操作问题	
振动大	振动超标	安装基础不牢，装配不同心，皮带轮联轴器，周伸弯，负载未找平衡。 转子找平衡有问题	用户处理（紧固地脚，修正偏心，教正或校直、校精平衡） 三包问题
电流大	空载三相电流偏差超过10%	一般为电源三相电压不平所致，属线路和电源问题。	用户负责处理

直阻不平	三相直阻不平度超 3%，Y250 以上电机超 2%	一般电机三相电阻不要求，但电厂要求较高，可定做。	视情况定
电机不转	电机启动不起来	负载过大或传动机械被卡住	用户负责处理
		定子绕组故障	三包检查有无绕组断路、短路接地等查出修理。
		控制设备接线错误	用户负责处理
		电机线路不通，检查开关、熔丝、对各接触点及引出线头，查出故障	用户处理
电机负载运行时转速低	转速低	电源电压过（用电压表、万能表检查电机输入端电压）	用户处理
		负载过大（请用户选择较大容量电机减轻负载）	用户处理
接地失灵外壳有电	漏电	电源线与接地线接错，电机绝缘受潮，绝缘老化或引出线与接线盖相碰。	用户及时调整接线，电机绕组干燥处理，绝缘老化严重者更换绕组。

异音	电机运转时声音不正常	定子与转子绝缘纸相擦	检查电机内镗，绝缘纸有无突出部分，轴承是否走外圆或内圆
		电机缺相运行，请用户检查开关、熔丝、接触器、接线等，排除故障。	用户问题
		轴承损坏或严重缺油	更换轴承、清洗轴承、更换润滑脂

八 .定期检查及保养事项

1.请保持机器清洁

2.储气罐之泄水阀每日打开一次排除油水。在湿气较重的地方，请每四小时打开一次。

3.润滑油面请每天检查一次，确保空压机之润滑作用。

润滑油最初运转 100 小时请换新油，以后每 1000 小时换新油一次（使用环境较差者应 500 小时换一次油）。

注意：更换新油时，必须清洗曲轴箱，清洗干净后方可注入新油。

4.空气滤清器约 150 天清洗或更换之（滤芯为消耗品），但视环境之不同而酌于增减。

5.每月检查一次皮带及各部位螺丝的松紧。

6. 使用 1000 小时（或半年）请将气阀拆出清洗。

7.每年请将机器各部清洗一次。

注：以上各项操作请记入随机所附记录卡。

九.日常较易发生之故障现象、原因及排除对策表

	故障现象	故障原因	排除故障方法
空气压缩	旋转方向不对	电机接线错误	更改接线
	转动很慢	皮带太松、打滑	调紧皮带
	空压机振动激烈	曲轴弯曲	送专门工厂修理

机可运转时	气压不能升高或升到某种程度即不能再升高	1.阀片动作不良 2.阀片阀座不平漏气 3.阀体弹簧不良 4.阀片附有灰尘或积碳 5.安全阀漏气 6.由螺丝口漏气 7.活塞环漏气 8.石棉垫板不良（过厚） 9.排气排水开关漏气	修磨或更换阀片 修磨或更换 更换新品 拆开阀体清理扫之 拆扫或更换安全阀 锁紧螺丝或在螺丝上加垫后锁紧之 更换活塞环 更换石棉板 更换排气排水开关
	输出风量减少	1.管路系统堵塞 2.空气滤清器脏 3.阀组松动 4.阀片破 5.转速过低 6.活塞环过度磨损	清除管路 更换滤网 锁紧阀组 更换阀组或阀片 检查皮带松紧 更换
	压力表指示不准	压力表损坏	更换新品
	润滑油消耗过多	1.活塞环磨损 2.活塞磨损 3.气缸磨损	更换新品 更换新品 更换新品
空气压缩	皮带打滑	1.使用压力过高 2.皮带引张过松 3.皮带逾龄不堪使用	减低使用压力 拉紧皮带 更换新皮带

机可运转时	电机过热	1.使用压力超过规定最高压力，致电机负载过高 2.活塞烧毁 3.轴承合金烧毁 4.电压降低	降低使用压力 送专门工厂维修 送工厂专门维修 装稳压器
空气压缩机不能回转	没有声音	1.停电 2.配线断掉 3.电机故障	 更换配线 送专门工厂修理
	保险丝易断	1.保险丝过细 2.接线错误 3.电机超载 4.排气阀漏气致使电机负载过重 5.空气压缩机之曲轴过紧	更换较大保险丝 更改配线 减轻负载 拆修排气阀 拆开检修

十.如何请购零件

(一)写出零件编号:(请参考后附之零件分解图)

1. 编号原则: TA-100（III）—11010

   型式 零件编号

2. 先查型式编号:请依据附于空压机铭牌,写出您所使用之空压机型式；
3. 查零件编号表:依据后面之分解图查出您所需要之零件编号；
4. 再参考编号原则即可写出您所要之零件编号.

注：编号最后一码为设变码，零件改良后该码可能会有变动，我公司会以改良后零件供货。

(二)示例:

1. 所欲换装零件为 VA-80（III）型之气缸盖,则应写成 VA-80（III）-11010.
2. 所欲换装零件为 TA-100（III）型之吸气阀片,则应写成 TA-100（III）-31030.
3. 所欲换装零件为 TA-100（III）型之气缸,则应写成 TA-100（III）-51010

单级风冷式压缩机技术参数

规格 / 型号	电动机	气缸	回转数	排气量	额定使用压力	储气罐	外型尺寸 长×宽×高 (mm)	重量 (kg)
	kW/HP	缸径×缸数 mm×pcs	r/min	m^3/min	MPa (kg/cm^2G)	L	全套	全套
VA-65	0.75/1	Φ65×2	530	0.08	0.8（8）	70	1050×390×780	94
TA-65	1.5/2	Φ65×3	635	0.17	0.8（8）	70	1050×390×770	107
VA-80	3/4	Φ80×2	950	0.36	0.8（8）	110	1234×470×880	156
TA-80	4/5	Φ80×3	875	0.53	0.8（8）	170	1370×540×1000	208
VA-100	5.5/7.5	Φ100×2	950	0.67	0.8（8）	230	1482×590×1100	265
TA-100	7.5/10	Φ100×3	900	1	0.8（8）	300	1560×620×1240	360
TA-120	11/15	Φ120×3	800	1.5	0.8（8）	360	1604×670×1420	470
TA-125	15/20	Φ125×3	860	2	0.8（8）	400	1790×760×1420	500
TA-155	18.5/25	LPΦ155×2 HPΦ115×1	860	2.4	0.8（8）	500	1956×720×1533	703
TA-220*	18.5/22	Φ100×3 Φ120×3	900/800	2.5	0.8（8）	500	1862×1240×1540	860
TA-240*	22/25	Φ100×3 Φ100×3	800/800	3.0	0.8（8）	500	1862×1290×1540	940

两级风冷式压缩机技术参数

规格 / 型号	电动机	气缸	回转数	排气量	额定使用压力	储气罐	外型尺寸 长×宽×高 (mm)	总重 (kg)
	kW/HP	缸径×缸数 mm×pcs	r/min	m^3/min	MPa (kg/cm^2G)	L	全套	全套
HVA-65	0.75/1	LPΦ65×1 HPΦ42×1	750	0.08	1.2（12）	70	1050×390×760	106
HTA-65	1.5/2	LPΦ65×2 HPΦ51×1	800	0.18	1.2（12）	70	1050×390×770	122
HTA-65H	2.2/3	LPΦ65×2 HPΦ51×1	950	0.22	1.2（12）	80	1060×420×810	133
HTA-80	4/5.5	LPΦ80×2 HPΦ65×1	950	0.45	1.2（12）	170	1410×540×1000	227
HTA-100	5.5/7.5	LPΦ100×2 HPΦ 80×1	680	0.6	1.2（12）	230	1534×620×1170	318
HTA-100H	7.5/10	LPΦ100×2 HPΦ 80×1	920	0.8	1.2（12）	290	1560×640×1210	348
HTA-120	11/15	LPΦ120×2 HPΦ100×1	860	1.22	1.2（12）	320	1710×680×1320	468
HTA-125	15/20	LPΦ125×2 HPΦ 95×1	860	1.5	1.2（12）	340	1752×708×1329	550

本公司对产品不断研究、改进、保有设计变更权，如规格变更恕不另行通知。

适用机型 CA-51、VA-51、CA-65、VA-65、TA-65

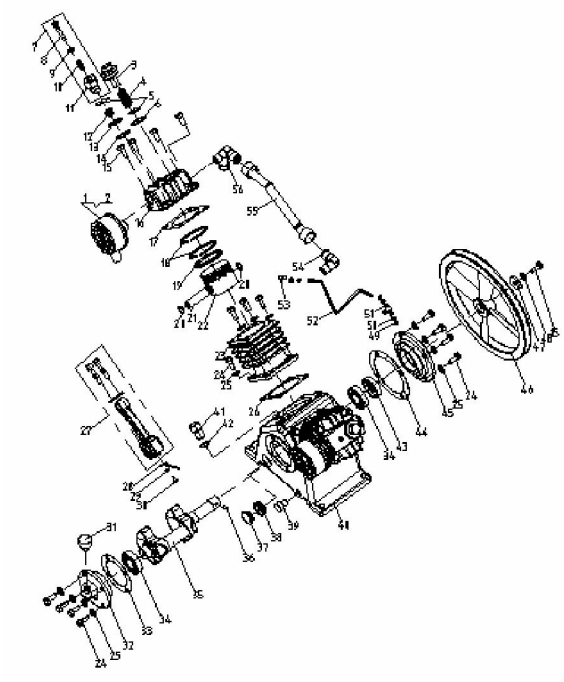

适用机型 CA-51、VA-51、CA-65、VA-65、TA-65

序号	编号	名称	序号	编号	名称
1	66001	空气滤清器	20	61070	活塞销扣环
2	66140	滤清器滤芯	21	61120	活塞销
3	11450	排气阀押盖	22	61011	活塞
4	41070	排气阀弹簧	23	51010	气缸
5	31030	吸气阀片	24	1108020-5608	外六角螺栓
6	11461	押盖垫片	25	100800-0	铜垫圈
7	11201	自动卸荷器组立	26	51030-512	气缸曲轴箱垫片
8	11221	卸荷活塞	27	61200	连杆组立
9	190038	P 系列 O 型环	28	61282	拨油杆
10	11230	卸荷弹簧	29	100400-8	弹簧垫圈
11	11210	卸荷缸	30	1104010-5602	圆头十字螺丝
12	31070	吸气阀弹簧	31	57600	通气器组立
13	31020	吸气阀受座	32	57060	后盖
14	20320	C 型扣环	33	57070-512	后盖垫片
15	1108025-5608	外六角螺栓	34	6205	深沟球轴承
16	11010	气缸盖	35	56010	曲轴
17	11020-511	气缸盖衬垫	36	56060	皮带轮键
18	61030	压缩环	37	57702	观油镜组立
19	61050	制油环	38	260265	O 型圈

序号	编号	名称	序号	编号	名称
39	100202A	螺纹塞头	49	1201D02	铜螺帽
40	57010	曲轴箱	50	1002002	铜管衬环
41	57190	加油帽	51	1301D01	铜三通
42	240158	P 系列 O 型环	52	85100	本体卸荷铜管
43	57080	前油封	53	1301301	铜弯头
44	57040-512	前盖垫片	54	87011	接头
45	57030	前盖	55	87100	本体间排气管
46	76011	机体轮	56	87021	接头
47	76210	皮带轮垫圈			
48	100800-8	弹簧垫圈			

适用机型 HVA-65、HTA-65、HTA-65H

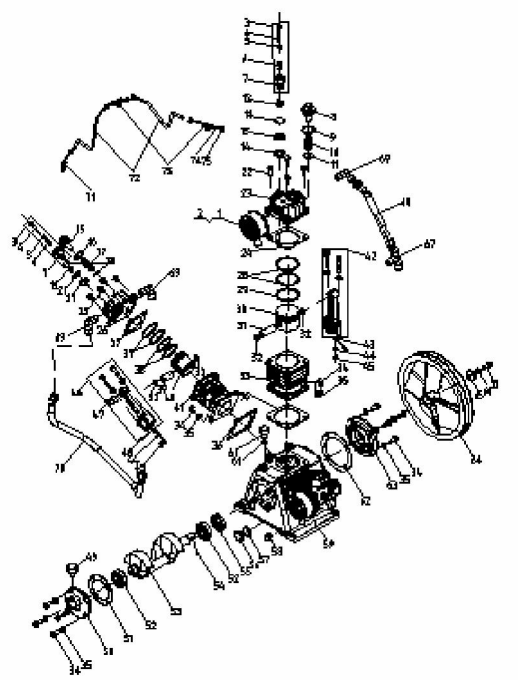

适用机型 HVA-65、HTA-65、HTA-65H

序号	编号	名称	序号	编号	名称
1	66001	空气滤清器	20	31020	吸气阀受座
2	66140	滤清器滤芯	21	20250	C 型扣环
3	11201	自动卸荷器组立	22	1108025-5608	外六角螺栓
4	11221	卸荷活塞	23	11010	气缸盖
5	190038	P 系列 O 型环	24	11020-511	气缸盖垫片
6	11230	卸荷弹簧	25	1106025-5608	螺丝
7	11210	卸荷缸	26	12010	气缸盖
8	11450	排气阀押盖	27	11020-512	气缸盖衬垫
9	11461	押盖垫片	28	61031	压缩环
10	41070	排气阀弹簧	29	61051	油环
11	31030	吸气阀片	30	61011	活塞
12	31070	吸气阀弹簧	31	61120	活塞销
13	31020	吸气阀受座	32	61070	活塞销扣环
14	20320	C 型扣环	33	51010	气缸
15	11450-511	排气阀押盖	34	1108020-5608	外六角螺丝
16	11460-512	押盖衬垫	35	100800-0	铜垫圈
17	42070	二段排气弹簧	36	51030-512	气缸曲轴箱垫片
18	31030	吸气阀片	37	61030	压缩环
19	32070	二段吸气阀弹簧	38	61050	制油环

序号	编号	名称	序号	编号	名称
39	62120	二段活塞销	58	100202A	螺纹式塞头
40	62010	活塞	59	57010	曲轴箱
41	52010	气缸	60	57190	加油帽
42	61200	连杆组立	61	240158	P 系列 O 型环
43	61282	拨油杆	62	57040-512	前盖非石棉垫片
44	100400-8	弹簧垫圈	63	57030	前盖
45	1104010-5202	电镀圆头十字螺丝	64	76010	空压机皮带轮
46	62200	连杆组立	65	76210	皮带轮垫圈
47	62080	套筒	66	100800-8	弹簧垫圈
48	61290	拨油杆	67	87031	接头
49	57600	通气器组立	68	87100	本体间排气管
50	57060	后盖	69	87011	接头
51	57070-512	后盖非石棉垫片	70	87300	本体间排气管
52	6205	滚珠轴承	71	1301301	铜弯头
53	56010	曲轴	72	85100	本体卸荷管组立
54	56060	皮带轮键	73	1301D01	铜三通
55	57080	前油封	74	1002002	铜管衬环
56	57701	观油镜组立	75	1201D02	铜螺帽
57	260265	O 型圈	76		

适用机型 VA-80（III）、TA-80（III）、VA-100（III）、
TA-100（III）、TA-120（IV）、TA-125（IV）

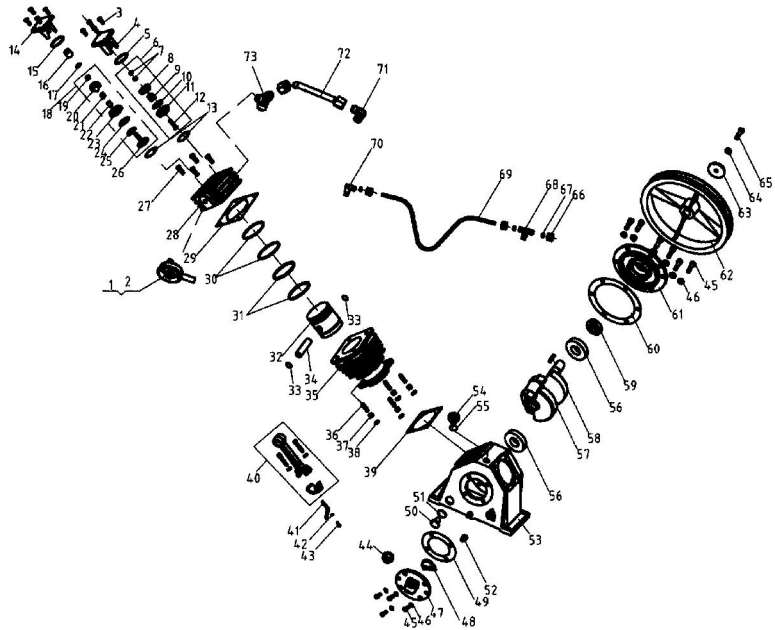

适用机型 VA-80、TA-80、VA-100、
TA-100、TA-120、TA-125

序号	编号	名称	序号	编号	名称
1	66000	空气滤清器组立	19	150800-532	电镀自锁螺帽
2	66110	空气滤清器滤芯	20	31080	卸荷叉
3	1108020-5608	外六角螺丝	21	11230	卸荷弹簧
4	11450	排气阀押盖	22	31090	卸荷叉导套
5	310394	G 系列 O 型环	23	31010	吸气阀座
6	41000	排气阀组立	24	31030	未研磨阀片
7	150800-532	电镀螺帽	25	31070	吸气阀弹簧
8	41020	排气阀受座	26	31020	吸气阀受座
9	41070	排气阀弹簧	27	1110070-5618	外六角螺丝
10	31030	吸气阀片	28	11010	气缸盖
11	41011	排气阀座	29	11020	气缸盖衬垫
12	41810	排气阀螺栓	30	61030	压缩环
13	11110	吸气阀座垫圈	31	61050	制油环
14	11150	吸气阀押盖	32	61012	活塞
15	310394	G 系列 O 型环	33	61070	活塞梢扣环
16	11220	卸荷活塞	34	61120	活塞梢
17	240198	P 系列 O 型环	35	51010	气缸
18	31000	半自动吸气阀组立	36	51810	气缸曲轴箱螺丝

序号	编号	名称	序号	编号	名称
37	121000-538	螺帽	56	6206	滚珠轴承
38	101000-8	弹簧垫圈	57	56011	曲轴
39	51030	气缸曲轴箱衬垫	58	56061	皮带轮键
40	61201	连杆	59	57080	前油封
41	61282	拨油杆	60	57040	前轴承盖衬垫
42	100400-8	弹簧垫圈	61	57030	前盖
43	1104012-5602	圆头十字螺丝	62	76010	空压机皮带轮
44	57600	通气器组立	63	76210	皮带轮垫圈
45	1110020-5608	外六角螺栓	64	101200-8	弹簧垫圈
46	101000-0	铜垫圈	65	1112030-5608	皮带轮螺丝
47	57061	后盖	66	1201D02	铜螺帽
48	57590	后轴承盖挡油板	67	1002002	铜管衬环
49	57070	后轴承盖衬垫	68	1301D01	铜三通
50	57701	观油镜组立	69	01002	铜管
51	260265	O 型圈	70	1301301	铜弯头
52	400800	螺纹式塞头	71	接头	87011
53	57010	曲轴箱	72	本体间排气管	87101
54	57190	曲轴箱油帽	73	87022	接头
55	240178	P 系列 O 型环			

适用机型 HTA-80、HTA-100、HTA-100H、HTA-120

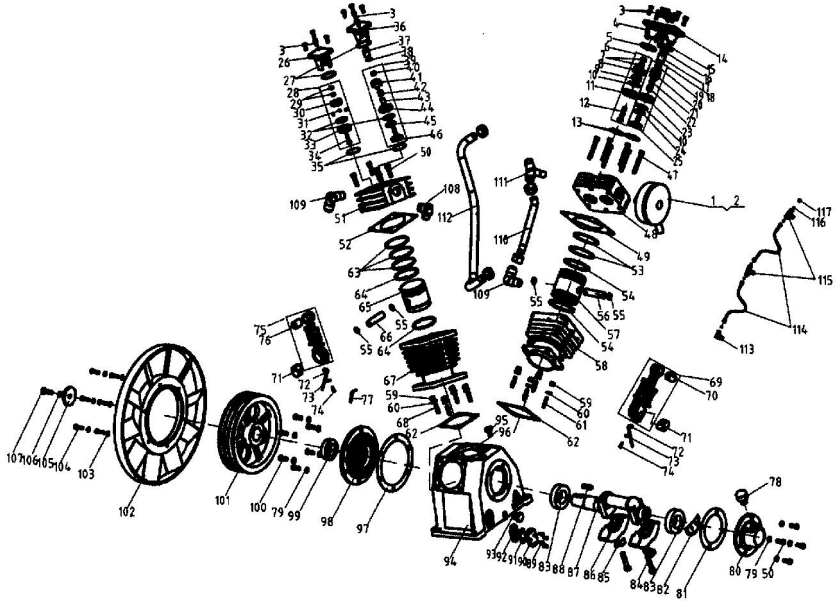

适用机型 HTA-80、HTA-100、HTA-100H、HTA-120

序号	编号	名称	序号	编号	名称
1	66000	空气滤清器组立	20	31080	一段卸荷叉
2	66110	空气滤清器滤芯	21	31090	一段卸荷叉导套
3	1108025-5608	外六角螺栓	22	11230	一段卸荷弹簧
4	11450	排气阀押盖	23	31010	一段吸气阀座
5	310544	G 系列 O 型环	24	31070	一段吸气阀弹簧
6	41000	一段排气阀组立	25	31020	一段吸气阀受座
7	121000-532	螺帽	26	11450	排气阀押盖
8	41020	一段排气阀受座	27	310394	G 系列 O 型环
9	41070	一段排气阀弹簧	28	41000	二段排气阀组立
10	31030	一段吸、排气阀片	29	150800-532	电镀螺帽
11	41011	一段排气阀座	30	41020	二段排气阀受座
12	1110050-5608	沉头内六角螺丝	31	41070	二段排气阀弹簧
13	11110	吸、排气阀座垫圈	32	31030	二段吸气阀片
14	11150	一段吸气阀押盖	33	41011	二段排气阀座
15	310544	G 系列 O 型环	34	41810	二段排气阀螺栓
16	240208	P 系列 O 型环	35	11110	吸气阀座垫圈
17	11220	卸荷活塞	36	11150	二段吸气阀押盖
18	31000	半自动吸气阀组立	37	11220	卸荷活塞
19	151000-532	电镀自锁螺帽	38	240198	P 系列 O 型环

序号	编号	名称	序号	编号	名称
39	32000	二段吸气阀座	59	121000-538	螺帽
40	150800-532	电镀自锁螺帽	60	101000-8	弹簧垫圈
41	31080	二段卸荷叉	61	51810	气缸曲轴箱螺丝
42	11230	二段卸荷弹簧	62	51030-512	气缸非石棉垫片
43	31090	二段卸荷叉导套	63	61030	二段压缩环
44	31010	二段吸气阀座	64	61050	二段制油环
45	31070	二段吸气阀弹簧	65	62010	二段活塞
46	32020	二段吸气阀受座	66	62120	二段活塞销
47	1110080-5608	外六角螺栓	67	52010	二段气缸
48	11010	一段气缸盖	68	51810	气缸曲轴箱螺丝
49	11020-511	气缸盖石墨垫片	69	61201	一段连杆组立
50	1110025-5608	外六角螺栓	70	61081	一段活塞销套筒
51	12010	二段气缸盖	71	61090	曲轴销轴承
52	11022-511	二段气缸盖垫片	72	61281	拨油杆
53	61030	一段压缩环	73	100500-8	弹簧垫圈
54	61050	一段制油环	74	1105016-5602	圆头十字螺丝
55	61070	活塞销扣环	75	62202	二段连杆组立
56	61120	一段活塞销	76	690345	滚针轴承
57	61011	一段活塞	77	61290	拨油杆
58	51010	一段气缸	78	57601	通气器组立

序号	编号	名称	序号	编号	名称
79	101000-0	铜垫圈	99	57080	前油封
80	57061	后盖	100	1110030-5608	外六角螺栓
81	57070-512	后盖非石棉垫片	101	76011	空压机皮带轮
82	57590	后轴承盖档油板	102	76310	皮带轮风扇
83	32210	锥形滚子轴承	103	100800-8	弹簧垫圈
84	56810	平衡锤固定螺丝	104	1108030-5202	电镀六角螺栓
85	56830	平衡锤固定垫圈	105	76210	皮带轮垫圈
86	56030	曲轴平衡锤	106	101200-8	弹簧垫圈
87	56010	曲轴	107	1112040-5608	外六角螺栓
88	56060	皮带轮键	108	87012	接头
89	1105020-5202	圆头十字螺丝	109	87011	接头
90	57740	观油镜外壳压盖	110	87101	本体间排气管
91	57700	观油镜组立	111	87021	接头
92	57730	观油镜衬垫	112	87300	本体间排气管
93	400800	螺纹式塞头	113	1301301	铜弯头
94	57010	曲轴箱	114	85100	本体卸荷管组立
95	57190	曲轴箱油帽	115	1301D01	铜三通
96	240178	P 系列 O 型环	116	1002002	铜管衬环
97	57040-512	前盖非石棉垫片	117	1201D02	铜螺帽
98	57031	前盖	118		

适用机型 TA-125

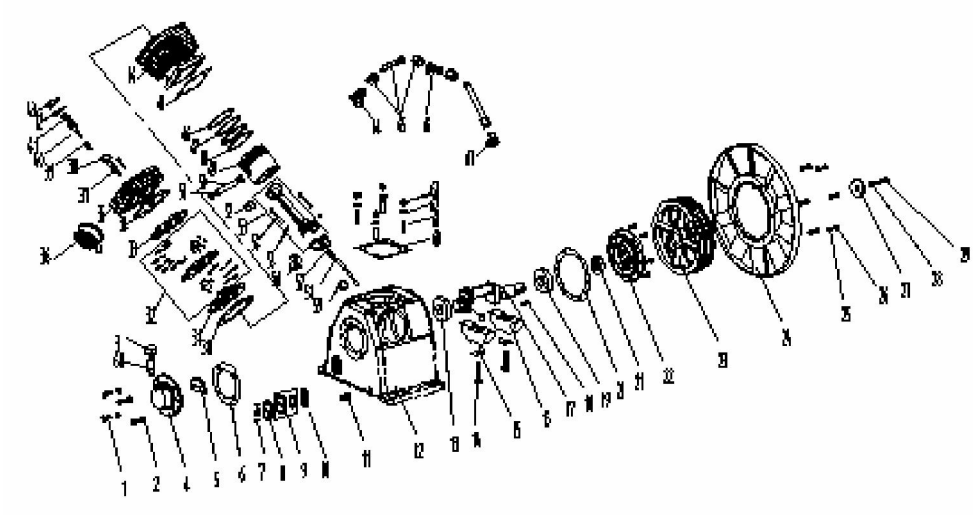

适用机型 TA-125

序号	编号	名称	序号	编号	名称
1	1110030-5608	外六角螺丝	20	57040-512	前盖非石棉垫片
2	101000-0	铜垫圈	21	57080	前油封
3	57061	通气器组立	22	57030	前盖
4	57060	后盖	23	76011	空压机皮带轮
5	57590	后轴承盖挡油板	24	76310	风扇
6	57070-512	后盖非石棉垫片	25	100800-2	垫圈
7	1105020-5202	圆头十字螺丝	26	1108030-5202	电镀六角螺栓
8	57740	观油镜外壳压盖	27	76210	皮带轮垫圈
9	57700	观油镜组立	28	101200-8	弹簧垫圈
10	57730	观油镜衬垫	29	1112040-5608	外六角螺栓
11	400800	螺纹式塞头	30	31150	气阀衬垫
12	57010	曲轴箱	31	42010	排气阀板
13	32210	锥形滚子轴承	32	32200	阀片与固定垫片组
14	56811	平衡锤螺丝	33	32010	吸气阀板
15	56830	平衡锤固定垫圈	34	11020	气缸盖衬垫
16	56030	曲轴平衡锤	35	11010	气缸盖
17	56010	曲轴	36	66000	空气滤清器组立
18	56060	皮带轮键	37	11390	卸荷叉
19	30310	锥形滚子轴承	38	12380	卸荷叉座

序号	编号	名称	序号	编号	名称
39	11230	卸荷弹簧	54	61250	连杆螺栓
40	11220	卸荷活塞	55	101000-2	弹簧垫圈
41	270170	P 系列 O 型环	56	61090	连杆大头瓦
42	11281	卸荷器封盖垫片	57	120800-538	螺帽
43	11271	卸荷器封盖	58	61281	拨油杆
44	51010	气缸	59	57190	曲轴箱油帽
45	51030	气缸曲轴箱衬垫	60	51030	气缸曲轴箱垫片
46	61030	压缩环	61	51810	气缸曲轴箱螺丝
47	61040	压缩环	62	101200-8	弹簧垫圈
48	61050	撑簧制油环	63	121200-538	螺帽
49	61010	活塞	64	87032	接头
50	61120	活塞销	65	87100	本体排气管
51	61070	活塞销扣环	66	87022	接头
52	61081	活塞销套筒	67	87010	排气接头
53	61200	连杆组立			

适用机型 HTA-125

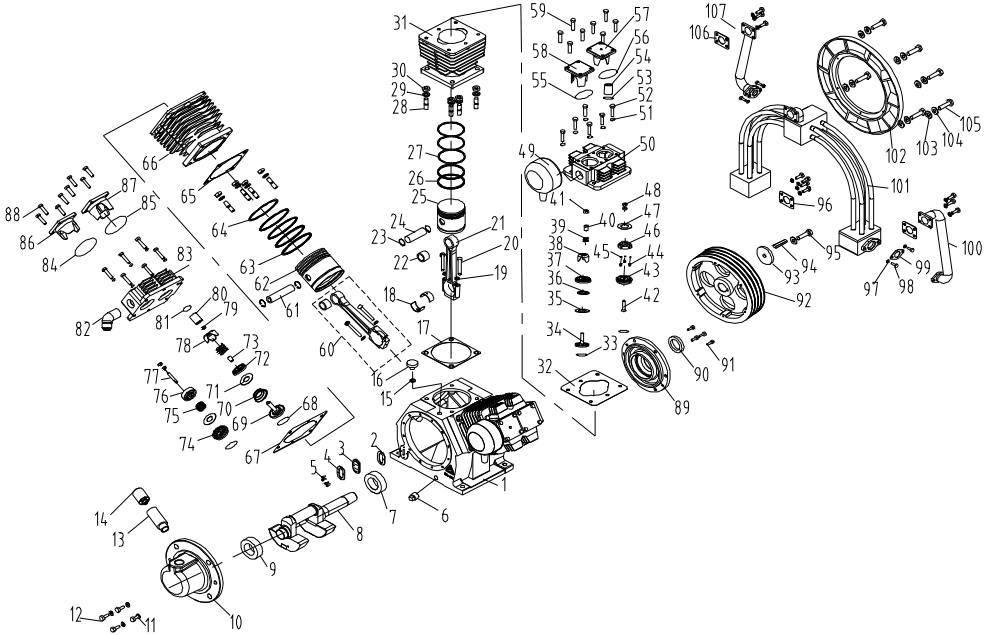
1
2
3
4
5
6
7
8
9
10
11
12
13
14
15
16
17
18
19
20
21
22
23
24
25
26
27
28
29
30
31
32
33
34
35
36
37
38
39
40
41
42
43
44
45
46
47
48
49
50
51
52
53
54
55
56
57
58
59
60
61
62
63
64
65
66
67
68
69
70
71
72
73
74
75
76
77
78
79
80
81
82
83
84
85
86
87
88
89
90
91
92
93
94
95
96
97
98
99
100
101
102
103
104
105
106
107

适用机型 HTA-125

序号	编号	名称	序号	编号	名称
1	57010	曲轴箱	20	61250	连杆螺丝
2	57730	观油镜衬垫	21	61210	连杆
3	57700	观油镜组立	22	61081	连杆套筒
4	57740	观油镜外壳压盖	23	61070	活塞梢扣环
5	1105016-5602	圆头十字螺丝	24	61120	活塞梢
6	400800	螺纹式塞头	25	61010	活塞
7	32210	锥形滚子轴承	26	61050	制油环
8	56010	曲轴	27	61030	压缩环
9	30310	锥形滚子轴承	28	51810	气缸曲轴箱螺丝
10	57060	后盖	29	101200-8	弹簧垫圈
11	101000-0	铜垫圈	30	121200-538	螺帽
12	1110025-5608	外六角螺栓	31	51010	气缸
13	57670	通气器本体	32	11020	气缸盖垫片
14	57601	通气器组立	33	11110	进气阀座垫圈
15	240178	P 系列 O 型环	34	31020	进气阀受座
16	57191	曲轴箱油帽	35	31030	进气阀片
17	51030	气缸曲轴箱衬垫	36	31070	进气阀弹簧
18	61090	连杆大头瓦	37	31010	进气阀座
19	101000-8	弹簧垫圈	38	31080	卸荷叉

序号	编号	名称	序号	编号	名称
39	11230	卸荷弹簧	59	1110025-5608	外六角螺栓
40	31090	卸荷叉导套	60	62200	连杆组立
41	151200-532	电镀自锁螺帽	61	62120	活塞销
42	41810	排气阀螺栓	62	62010	活塞
43	41010	排气阀座	63	62050	制油环
44	41076	排气阀弹簧	64	62030	压缩环
45	41080	弹簧座	65	51030	气缸曲轴箱衬垫
46	41020	排气阀受座	66	52010	气缸
47	31030	进气阀片	67	12020	二段气缸盖垫片
48	121000-532	螺帽	68	11110	吸气阀座垫圈
49	66000	空气滤清器组立	69	31020	吸气阀受座
50	11010	一段气缸盖	70	31070	吸气阀弹簧
51	101200-8	弹簧垫圈	71	31030	未研磨阀片
52	1112050-5608	外六角螺栓	72	31011	进气阀座
53	350217	P 系列 O 型环	73	31090	卸荷叉导套
54	11220	卸荷活塞	74	41012	排气阀座
55	310744	G 系列 O 型环	75	42070	排气阀弹簧
56	310744	G 系列 O 型环	76	42020	排气阀受座
57	11450	排气阀押盖	77	1110050-5608	沉头内六角螺丝
58	11150	进气阀押盖	78	31080	卸荷叉

序号	编号	名称	序号	编号	名称
79	151000-532	电镀自锁螺帽	94	56060	皮带轮键
80	11220	卸荷活塞	95	1112050-5608	皮带轮螺丝
81	240208	P 系列 O 型环	96	71020	二段进气法兰衬垫
82	87020	排气管接头 B	97	101000-8	弹簧垫圈
83	12010	二段气缸盖	98	1110025-5608	外六角螺栓
84	310544	G 系列 O 型环	99	87090	中冷器进气法兰垫圈
85	310544	G 系列 O 型环	100	87100	机体排气管组立
86	11450	排气阀押盖	101	71000	中冷器组立
87	11150	吸气阀押盖	102	76310	机体皮带轮风扇
88	1108025-5608	外六角螺栓	103	100800-2	电镀圆平垫圈
89	57030	前盖	104	100800-2	电镀弹簧垫圈
90	57080	前油封	105	1108030-5202	电镀六角螺栓
91	1110025-5608	外六角螺栓	106	87130-1	一段排气法兰衬垫
92	76011	空压机皮带轮 4P	107	87200	机体排气管组立
93	76210	空压机皮带轮垫圈			

适用机型　TA-155、HTA-155

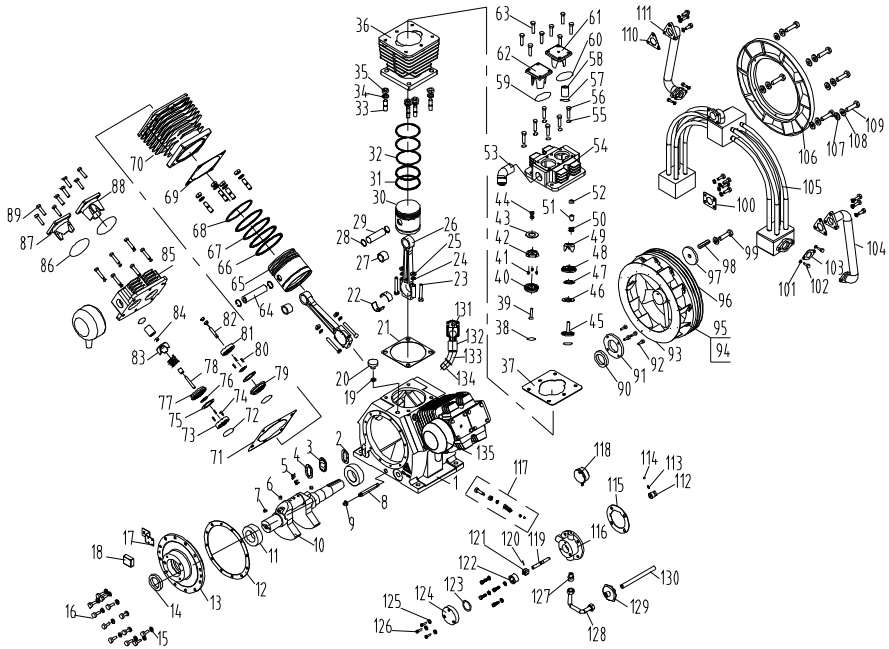

适用机型 TA-155、HTA-155

序号	编号	名称	序号	编号	名称
1	57010	曲轴箱	20	57191	曲轴箱油帽
2	57730	观油镜衬垫 C 类	21	52030	二段气缸曲轴箱衬垫
3	57700	观油镜组立 C 类	22	61090	连杆轴瓦
4	57740	观油镜外壳压盖	23	61250	连杆螺栓
5	1105020-5202	圆头十字螺丝 C 类	24	101200-8	弹簧垫圈 C 类
6	2108014-3208	内六角塞头	25	151200-568	螺母
7	56070	曲轴喷油嘴	26	61210	连杆
8	1604604-120	排水管 B	27	3230	滚针轴承
9	1304000	管帽	28	10320	C 型扣环
10	56010	曲轴	29	62120	二段活塞销
11	33112	滚子轴承	30	62010	二段活塞
12	57070	后盖衬垫	31	62050	二段刮油环
13	57060	后盖	32	62030	二段活塞环
14	57090	后油封	33	1116045-5618	双头螺栓
15	101000-2	电镀圆平垫圈	34	101600-8	弹簧垫圈 C 类
16	1110030-5602	外六角镀锌螺栓	35	121600-538	标准六角螺帽
17	57930	压力开关支架	36	52010	二段气缸
18	11122-S1	压力开关	37	12020	二段气缸盖垫片
19	240178	P 系列 O 型环	38	11110	吸气阀座垫圈

序号	编号	名称	序号	编号	名称
39	1110050-5608	沉头内六角螺丝	59	310644	G 系列 O 型环
40	41013	二段排气阀座	60	310644	G 系列 O 型环
41	41076	二段排气阀弹簧	61	11151	二段吸气阀押盖
42	41026	二段排气阀受座	62	11451	二段排气阀押盖
43	41032	二段排气阀片	63	1110025-5608	外六角螺栓
44	121000-532	螺帽	64	61120	一段活塞销
45	31023	二段吸气阀受座	65	61010	一段活塞
46	31030	二段未研磨阀片	66	61050	一段刮油环
47	32070	二段吸气阀弹簧	67	61030-2	一段活塞环 2
48	31011	二段进气阀座	68	61030-1	一段活塞环 1
49	31080	二段卸荷叉	69	51030	气缸曲轴箱衬垫
50	11230	卸荷弹簧	70	51010	一段气缸
51	31090	卸荷叉导套	71	11020	一段气缸盖衬垫
52	151200-532	电镀自锁螺帽	72	31110	一段吸气阀座垫圈
53	87021	接头	73	31020	一段吸气阀受座
54	12010	二段气缸盖	74	31070	一段吸气阀弹簧
55	101200-8	弹簧垫圈 C 类	75	31050	一道吸气阀片
56	1112035-5608	外六角螺栓	76	31030	二道吸气阀片
57	350217	P 系列 O 型环	77	31010	一段吸气阀座
58	11220	卸荷活塞	78	31810	吸气阀螺柱

序号	编号	名称	序号	编号	名称
79	41010	一段排气阀座	99	1116045-5602	外六角镀锌螺栓
80	41070	一段排气阀弹簧	100	71020	二段进气法兰衬垫
81	41020	一段排气阀受座	101	101000-8	弹簧垫圈
82	41810	排气阀螺柱	102	1110030-5608	内六角螺栓
83	31080	一段卸荷叉	103	87090	中冷器进气法兰衬垫
84	151000-532	电镀自锁螺帽	104	87200	机体排气管组立 1
85	11010	一段气缸盖	105	71000C	中间冷却器组立
86	310850	G 系列 O 型环	106	76310	风扇
87	11150	一段吸气阀押盖	107	100800-2	电镀圆平垫圈
88	11450	一段排气阀押盖	108	100800-8	弹簧垫圈
89	1110025-5608	外六角螺栓	109	1108030-5602	外六角镀锌螺栓
90	57080	油封	110	87130-1	一段排气法兰衬垫
91	57240	油封挡块	111	87100	机体排气管组立 2
92	1108025-5602	外六角镀锌螺栓	112	27110	齿轮油泵联轴器
93	76320	离心风扇	113	1106015-5202	电镀六角螺丝
94	100600-8	弹簧垫圈 C 类	114	120600-538	标准六角螺帽
95	1106010-5608	沉头内六角螺丝	115	27020	齿轮油泵壳衬垫
96	76010	机体皮带轮	116	27010	油泵壳
97	76210	皮带轮推挡垫圈	117	27000	油泵组立
98	56060	键	118	2032212	充油式压力表

序号	编号	名称	序号	编号	名称
119	27070	齿轮油泵轴	128	27080	油泵铜管组立
120	27130	齿轮油泵主动齿轮梢	129	28530	油泵给油滤清器接头
121	27050	齿轮油泵主动齿轮	130	28500	油泵给油滤清器组立
122	27060	齿轮油泵从动齿轮	131	57601	通气器组立
123	310444	G 系列 O 型环	132	57670	通气器本体
124	27030	油泵壳盖	133	1304304	螺纹式 45°弯头
125	101000-8	弹簧垫圈 C 类	134	1304304	螺纹式内卜
126	1110030-5202	六角螺栓 C 类	135	66000	空气滤清器组立
127	2204050	铜管接头			